LEGENDS RANGE

MIKE, JAY & AIRHED CINE

BEDIENUNGSANLEITUNG

3 Legged Thing

WICHTIG

BENUTZEN SIE IHR STATIV NICHT, BEVOR SIE DIESE ANLEITUNG GELESEN HABEN. BEI MISSBRAUCH ODER FEHLERHAFTER VERWENDUNG BESTEHT KEIN GARANTIEANSPRUCH.

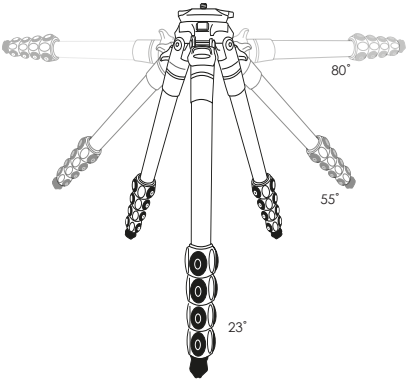

AUFBAU EINES STATIV:

Wir bieten die drei Anstellwinkel der Beine an, die wir als optimal für die Benutzung eines Stativs betrachten. Das sind 23˚, 55˚ und 80˚.

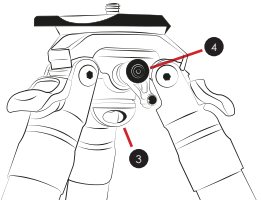

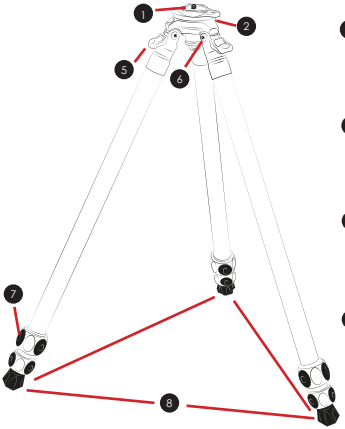

1 Dual-Halterung mit 1/4 Zoll 20-Gang-Gewinde und 3/8 Zoll 16-Gang-Adapter

2 Nivellierbasis

3 Friktionseinstellung/D-Ring

4 Nivellierbasisverschluss

5 Schnellverriegelung

6 Gelenk

7 Drehverschluss

8 Abnehmbare Bootz/Gummifüße

AUFBAU DES AIRHED CINE

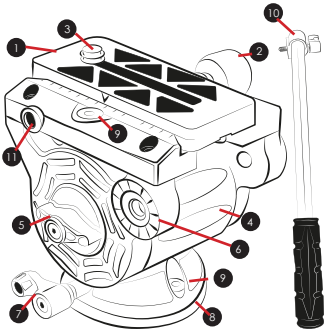

1. Schnellwechselplatte
2. Feststellknopf
3. Kameraschraube
4. Gehäuse
5. Neigungssperre
6. Schwenkarmbefestigungspunkt (einer an jeder Seite)
7. Schwenkverschluss
8. Schwenkbasis
9. Wasserwaage
10. Schwenkarm
11. Zubehörgewinde 1/4 Zoll, 20 Gang

AirHeds und Wechselplatten

Die Feststellvorrichtung verfügt über einen orangefarbenen Knopf (2) zur Freigabe der Platte. ***Lösen Sie NIEMALS einen Knopf, ohne Ihre Kamera zu halten.***

WICHTIG
Die mitgelieferte Wechselplatte der Stativ-Kits 3 Legged Thing Legends ist mit Sicherheitsbolzen ausgestattet. Diese passen in die Aussparungen des AirHed Cine und dienen der zusätzlichen Sicherheit.

Es ist wichtig, dass Sie Ihre Wechselplatte vollständig und fest befestigen und dies vor der Verwendung überprüfen.

Ihre Wechselplatte kann unter Umständen mit zusätzlichen Befestigungsschrauben geliefert werden, die nicht benötigt werden. Schrauben Sie diese ab und bewahren Sie sie sicher auf.

Der Schwenkarm kann links oder rechts angebracht werden, um die Nutzung für Links- und Rechtshänder zu ermöglichen. Rotieren Sie den Schraubenkopf, um sicherzustellen, dass der Griff in der gewünschten Position ist, und verbinden Sie ihn mit dem Schwenkarmgewinde auf der linken bzw. rechten Seite des AirHed (a).

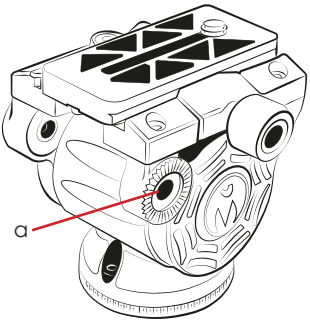

Der Schwenkverschluss (siehe 7 oben) der AirHed-Basis verfügt über eine Ratschenfunktion zur Einstellungen des Feststellknopfs, falls dieser aufgrund seiner Position nicht gedreht werden kann. Um die Position zu verändern, ziehen Sie die Ratsche von der Basis des AirHed weg, drehen Sie diese, bis sie bewegt werden kann und klicken Sie sie in Position. Sie können diese drehen, um den Verschluss wie gewünscht zu lockern oder fester anzuziehen.

Grundfunktionen

Die Nivellierbasis verfügt über einen Feststellknopf an der Seite (a), um den Nivellierer zu ent- bzw. verriegeln. Die Friktion der Nivellierbasis wird mit dem D-Ring an der Unterseite (b) eingestellt. Um die Friktion des Nivellierers einzustellen, ziehen Sie den D-Ring entweder an oder lösen Sie ihn.

Der Knopf der Nivellierbasis verfügt über eine Ratschenfunktion zur Einstellung des Feststellknopfs, falls dieser aufgrund seiner Position nicht gedreht werden kann (c). Um die Position zu ändern, ziehen Sie die Ratsche vom Stativkörper weg, drehen Sie diese, bis sie bewegt werden kann, und klicken Sie sie in Position. Sie können diese drehen, um den Verschluss wie gewünscht zu lockern oder fester anzuziehen.

Der Friktionsverschluss/D-Ring (b) kann verwendet werden, um mit dem Karabiner (e) Ihren Tragegurt oder Ihre Tasche (d) für Ballast anzubringen.

Der Karabinerclip kann auch mit Toolz (f) mit dem D-Ring verbunden werden.

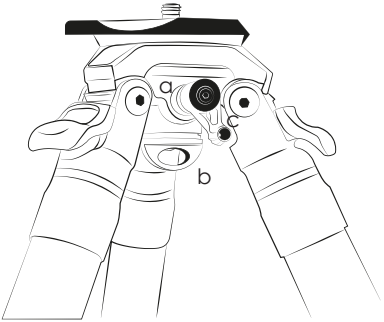

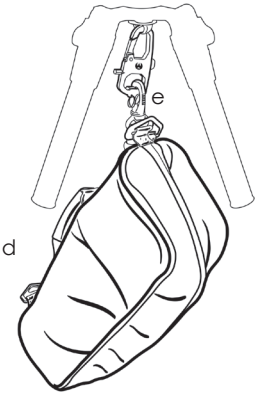

Beine, Beinstopper und Verschlüsse

Um den Beinwinkel zu verstellen, drücken Sie die Bein-Schnellverriegelung (a), bringen das Bein in die gewünschte Position und lassen die Schnellverriegelung los. Um Ihr Stativ aufzubewahren, muss die Schnellverriegelung nicht benutzt werden.

Um die Stativbeine zu öffnen und zu verlängern, greifen Sie einfach den Drehverschluss und drehen Sie diesen (von oben betrachtet) eine Vierteldrehung im Uhrzeigersinn. Sie können die Beine dann auf die gewünschte Höhe einstellen. Nachdem Sie die gewünschte Höhe erreicht haben, stellen Sie die Beine fest, indem Sie sie entgegen dem Uhrzeigersinn in die ursprüngliche Position zurückdrehen, um den Beinverschluss vollständig zu verriegeln. Friktionsverschlüsse müssen nie mehr als eine halbe Drehung geöffnet werden, es sei denn, Sie möchten die Beine zur Reinigung ganz abnehmen.

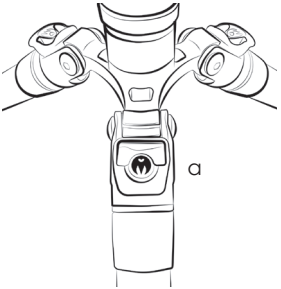

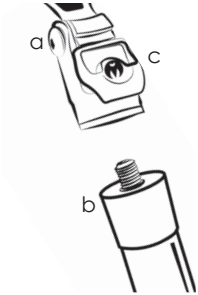

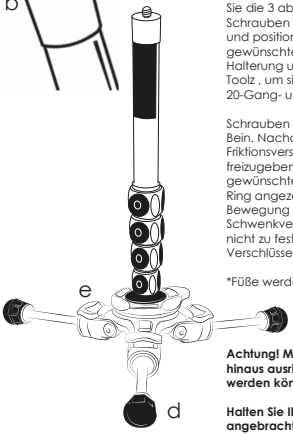

Abnehmbare Beine

Alle drei Beine können direkt vom Beingelenk (a) abgeschraubt werden und als Monopods oder Auslegerarm verwendet werden.

Die Nivellierbasis kann in ein Tischstativ umgewandelt werden, indem die Beine entfernt werden und Vanz* oder Stillettoz* (d) in die Beingelenke geschraubt werden (a). Verwenden Sie zur Positionierung der Beine die Schnellverriegelung (c). Bringen Sie Ihre Kamera mit dem 1/4 Zoll 20-Gang-Gewinde direkt an der Nivellierbasis an oder fügen Sie unter Verwendung des mitgelieferten 3/8 Zoll 16-Gang-Adapters ein AirHed hinzu.

Zur Umwandlung in ein Monopod mit Fußstabilisator, schrauben Sie die 3 abnehmbaren Beine (b) von den Beingelenken ab. Schrauben Sie Vanz* oder Stillettoz* (d) in die Beingelenke und positionieren Sie die Beine mit der Schnellverriegelung im gewünschten Winkel (e). Entfernen Sie die 3/8 Zoll 16-Gang-Halterung unten vom abgenommenen Bein. Nutzen Sie dazu Ihr Toolz , um sie zu lösen. Verbinden Sie das Bein mit dem 1/4 Zoll 20-Gang- und 3/8 Zoll 16-Gang-Gewinde, bis es fest sitzt.

Schrauben Sie Ihren AirHed oben als Monopod-Kopf auf das Bein. Nachdem Ihr Monopod eingerichtet wurde, lösen Sie den Friktionsverschluss/D-Ring , um die Basis für fließende Bewegungen freizugeben. Verstellen Sie den Friktionsverschluss, um die gewünschte Friktion einzustellen. Je fester der Friktionsverschluss/D-Ring angezogen ist, desto größer die Friktion. Um keine Bewegung zu erlauben, stellen Sie den Friktionsverschluss und Schwenkverschluss fest. Achten Sie dabei darauf, die Verschlüsse nicht zu fest anzuziehen. (Ein zu festes Anziehen kann das Lösen der Verschlüsse nach Gebrauch schwierig machen.)

*Füße werden separat verkauft

Achtung! Monopod nicht über die Grenzen der Nivellierbasis hinaus ausrichten, da das Bein oder die Nivellierbasis beschädigt werden können.

Halten Sie Ihre Kamera jederzeit fest, wenn sie an einem Monopod angebracht wurde.

Reinigung

Es empfiehlt sich, das Stativ nach Gebrauch in Salzwasser, Sand, Schmutz oder Schlamm zu waschen. Dazu kann man jedes Bein abnehmen. Schrauben Sie jeden einzelnen Beinverschluss vollständig auf und ziehen Sie die Rohre (a) heraus, um die Beingewinde zu reinigen. Achten Sie darauf, dass Sie die Chicken Lips (Klemmstücke) (b) nicht verlieren. Trocknen Sie alle Teile nach dem Reinigen mit einem sauberen Tuch ab. Lassen Sie sie nicht lufttrocknen. Versichern Sie sich, dass die Chicken Lips (Klemmstücke) ordnungsgemäß mit dem Loch ausgerichtet sind (c) und schieben Sie dann das Bein vorsichtig hinein. Richten Sie die internen Markierungen mit den Öffnungen der Chicken Lips aus und ziehen Sie den Beinverschluss fest.

Verwenden Sie WD40 niemals auf Ihrem Stativ, da es ein Lösungsmittel sein kann. Verwenden Sie immer Silikonfett.

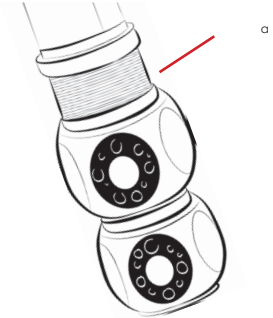

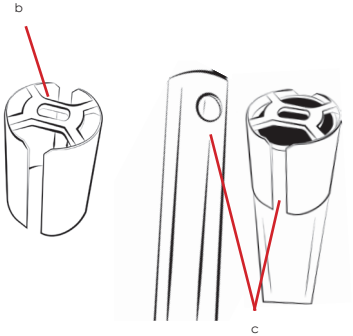

Garantieinformationen

Ihr Produkt von 3LT wird mit einer weltweiten Garantie von 5 Jahren geliefert. Auf der Schachtel finden Sie einen Aufkleber mit einem eindeutigen Barcode und einer Seriennummer. Verwenden Sie diese Seriennummer für die Registrierung Ihrer Produkte unter www.3leggedthing.com/register.

Einzelheiten Ihrer Garantie finden Sie unter www.3leggedthing.com/faq.

Sollten Sie eine Frage haben oder einen Mangel vermuten, setzen Sie sich mit uns bitte zunächst unter www.3leggedthing.com/support in Verbindung.

3LT Social Media

#3LeggedThing
/3LeggedThing
@3LeggedThing

3 Legged Thing®

Unit 9 Kinsbourne Farm
Bury End
Stagsden
Bedfordshire
MK43 8TS
United Kingdom of Fadeless Splendour